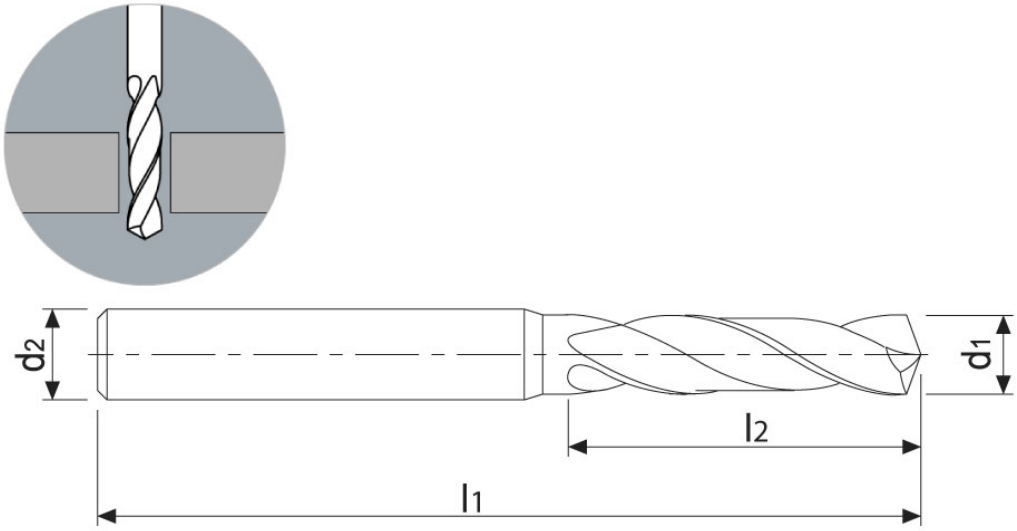


# TTD2030235

**Tipo:** Punta rinforzata corta

| d1 | d2 | l1 | l2 |
|---|---|---|---|
| 2,35 | 3,00 | 45 | 10,00 |

| Fori di lubrificazione | Taglio | Angolo punta | Angolo spirale | Taglienti Z |
|---|---|---|---|---|
| No | Destro | 140° | 30° | 2 |

| Rivestito | Tipo rivestimento | Materiale | Tipo materiale | Norma |
|---|---|---|---|---|
| Si | TiAlN | MD | SMG SP | TUSA |

| Materiali Lavorabili | | | | |
|---|---|---|---|---|
| Cod. | Tipo materiale | Lavorabilità | Velocità di taglio Vc | Avanzamento al giro fn |
| | | Consigliato<br>Parz. consigliato<br>Non consigliato | (m/min) | (mm/giro) |
| P01 | Acciai non legati fino a 800 N/mm2 | | 80 : 120 | 0,245 |
| P02 | Acciai debolmente legati da 800 N/mm2 a 1100 N/mm2 | | 60 : 100 | 0,245 |
| P03 | Acciai fortemente legati da 1100 N/mm2 a 1400 N/mm2 | | 40 : 80 | 0,195 |
| M01 | Acciai inossidabili ferritici | | 20 : 40 | 0,070 |
| M02 | Acciai inossidabili martensitici | | 25 : 50 | 0,095 |
| M03 | Acciai inossidabili martensitici - PH | | 20 : 30 | 0,070 |
| M04 | Acciai inossidabili austenitici | | 20 : 30 | 0,070 |
| K01 | Ghisa grigia/lamellare | | 80 : 120 | 0,355 |
| K02 | Ghisa sferoidale/nodulare | | 80 : 120 | 0,355 |
| N01 | Leghe di alluminio trafilate | | 150 : 200 | 0,145 |
| N02 | Leghe di alluminio pressofuse | | 150 : 200 | 0,130 |
| N03 | Rame | | 80 : 120 | 0,095 |
| N04 | Ottone - Bronzo | | 60 : 100 | 0,120 |
| N05 | Ottone senza piombo | | 100 : 140 | 0,095 |
| S01 | Superleghe (Inconel - Hastelloy - Nimonic) | | 20 : 40 | 0,011 |
| S02 | Titanio puro (Grado 2 - Grado 4) | | 20 : 40 | 0,070 |
| S03 | Leghe di Titanio (Grado 5) | | 15 : 30 | 0,075 |
| S04 | Leghe di Cromo Cobalto | | 20 : 40 | 0,030 |
| H01 | Acciai temprati fino a 55 HRC | | 20 : 40 | 0,015 |
| H02 | Acciai temprati da 55 HRC | | 15 : 30 | 0,011 |