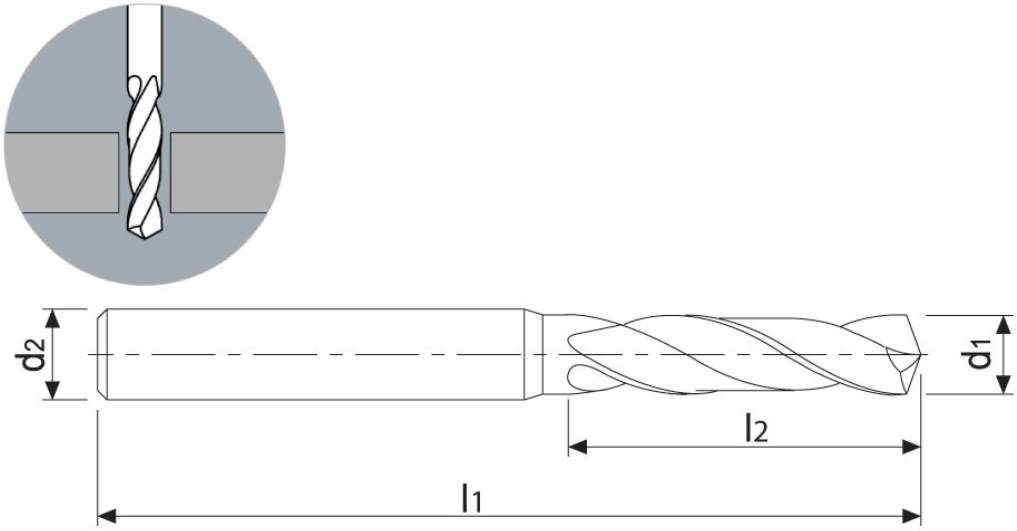

TTD2030285

Tipo: Punta rinforzata corta

d1	d2	l1	l2
2,85	3,00	45	12,10

Fori di lubrificazione	Taglio	Angolo punta	Angolo spirale	Taglienti Z
No	Destro	140°	30°	2

Rivestito	Tipo rivestimento	Materiale	Tipo materiale	Norma
Si	TiAIN	MD	SMG SP	TUSA

Materiali Lavorabili				
Cod.	Tipo materiale	Lavorabilità	Velocità di taglio Vc	Avanzamento al giro fn
		Consigliato Parz. consigliato Non consigliato	(m/min)	(mm/giro)
P01	Acciai non legati fino a 800 N/mm2		80 : 120	0,290
P02	Acciai debolmente legati da 800 N/mm2 a 1100 N/mm2		60 : 100	0,290
P03	Acciai fortemente legati da 1100 N/mm2 a 1400 N/mm2		40 : 80	0,220
M01	Acciai inossidabili ferritici		20 : 40	0,075
M02	Acciai inossidabili martensitici		25 : 50	0,110
M03	Acciai inossidabili martensitici - PH		20 : 30	0,075
M04	Acciai inossidabili austenitici		20 : 30	0,075
K01	Ghisa grigia/lamellare		80 : 120	0,395
K02	Ghisa sferoidale/nodulare		80 : 120	0,395
N01	Leghe di alluminio trafilate		150 : 200	0,175
N02	Leghe di alluminio pressofuse		150 : 200	0,160
N03	Rame		80 : 120	0,110
N04	Ottone - Bronzo		60 : 100	0,140
N05	Ottone senza piombo		100 : 140	0,125
S01	Superleghe (Inconel - Hastelloy - Nimonic)		20 : 40	0,014
S02	Titanio puro (Grado 2 - Grado 4)		20 : 40	0,085
S03	Leghe di Titanio (Grado 5)		15 : 30	0,090
S04	Leghe di Cromo Cobalto		20 : 40	0,035
H01	Acciai temprati fino a 55 HRC		20 : 40	0,020
H02	Acciai temprati da 55 HRC		15 : 30	0,014